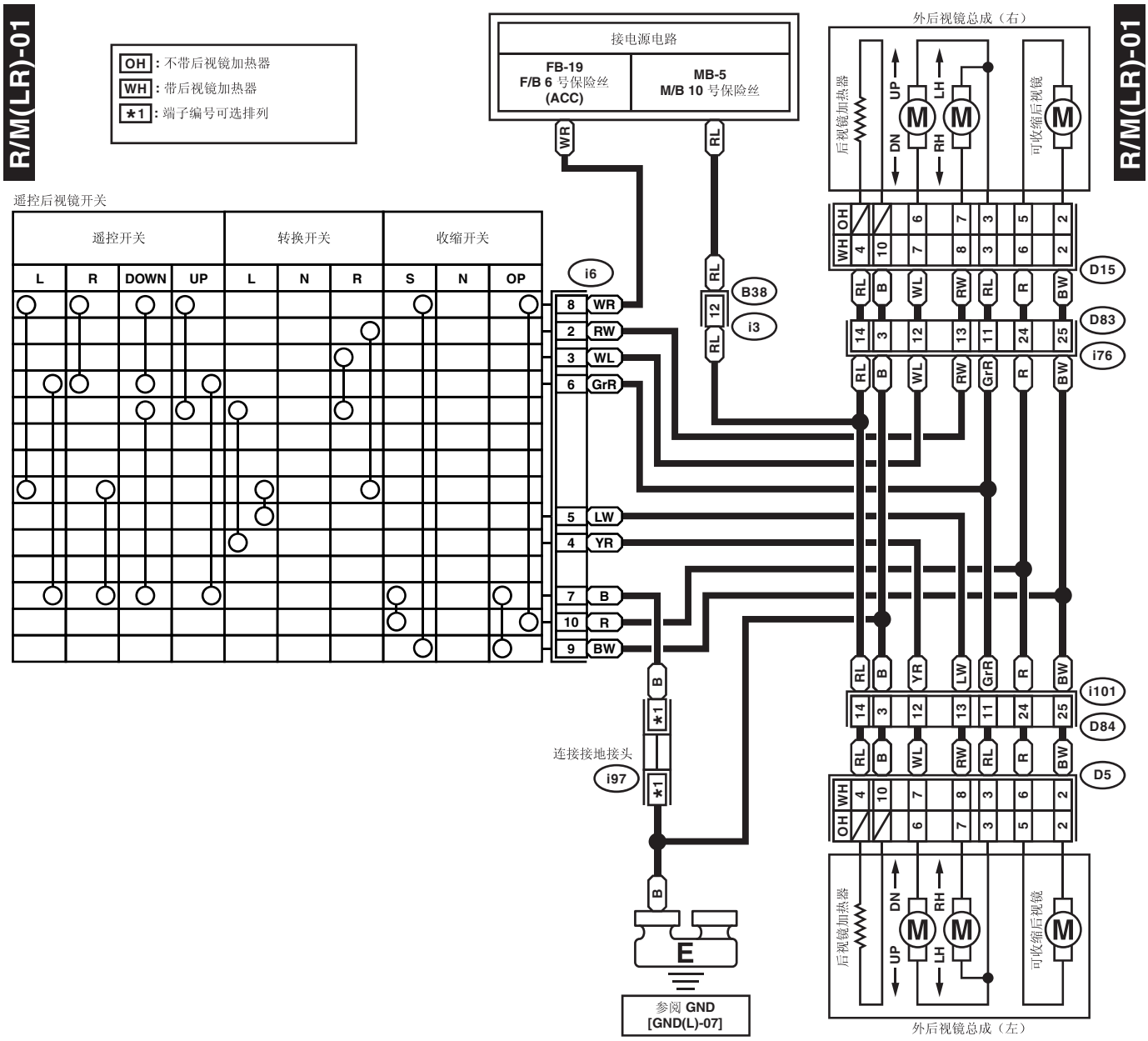
OH：不带后视镜加热器
WH：带后视镜加热器
*1：端子编号可选排列
接电源电路
FB-19
F/B 6 号保险丝
(ACC)
MB-5
M/B 10 号保险丝
外后视镜总成（右）
后视镜加热器
可收缩后视镜
UP
DN
LH
RH
遥控后视镜开关
遥控开关
转换开关
收缩开关
L
R
DOWN
UP
L
N
R
S
N
OP
i6
B38
i3
D15
D83
i76
i101
D84
D5
连接接地接头
i97
参阅 GND
[GND(L)-07]
外后视镜总成（左）

i97
1 2 3 4

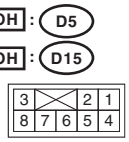
OH：D5
OH：D15

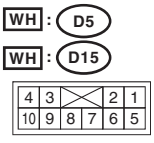
WH：D5
WH：D15

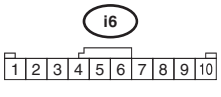
i6
1 2 3 4 5 6 7 8 9 10

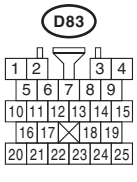
D83

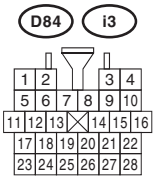
D84
i3

WI-32620